CRONOLOGIA REVISIONI			
REV	DESCRIZIONE	DATA	APPROVATO
A	Ultimo aggiornamento	18/05/2011	C.V.

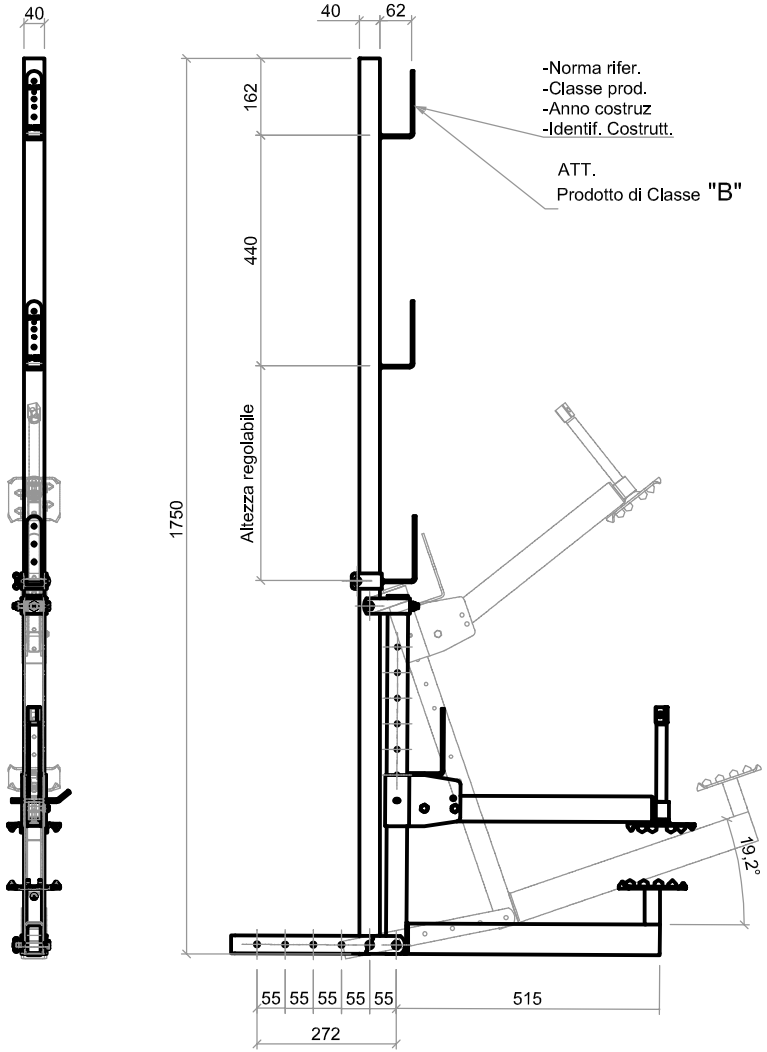

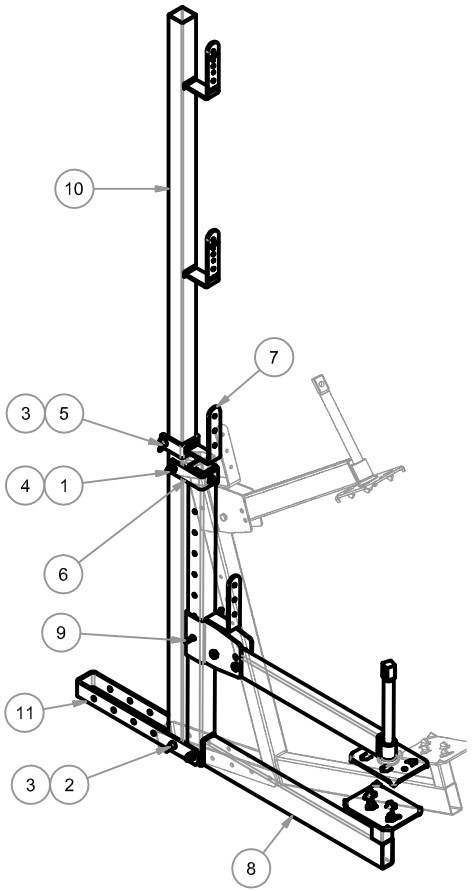

POS	CODICE	DESCRIZIONE	LUNGH.	QTÀ	MATERIALE	PESO kg.
12	113EM	BRACCIO COMPLETO		1	VED. DISEGNO	3,1
11	113B-08	CAVALLOTTO DI REGISTRAZIONE		1	VED. DISEGNO	0,8
10	113A-2	MONTANTE VERTICALE		1	VED. DISEGNO	3,4
9	110	PERNO FISSAGGIO BRACCIO MOBILE		1	VED. DISEGNO	0
8	00113S-2	ELEMENTO PRINCIPALE DI FISSAGGIO		1	VED. DISEGNO	3,4
7	00113D	CAVALLOTTO FERMA TAVOLE		1	VED. DISEGNO	0,2
6	00113U	CAVALLOTTO CERNIERA PER ELEMENTO PRINCIPALE		1	VED. DISEGNO	0,2
5		V. TESTA TONDA CON QUADRO SOTTOTESTA UNI 5731 M8		1	COMMERCIALE	0
4		DADO AUTOFRENANTE M8 UNI 7473		3	COMMERCIALE	0
3		Dado ad alette - UNI 5448 - M8		2	COMMERCIALE	0
2		Vite a testa esagonale UNI 5737 - M8 x 60		2	COMMERCIALE	0
1		Vite a testa esagonale		2	Acciaio	0

N°	Data	Modifica	Eseguito da

C.S.C. s.r.l.
ATTREZZATURE PER L'EDILIZIA
Via Costituzione n°60 - 42015 Correggio (Reggio Emilia) Italy
Tel. +39 0522 732009 - Fax. +39 0522 732059
www.cscedilizia.com

Cliente:
N° Commessa
N° Sezione
Sostituisce il:
Sostituito dal:

Dimensioni lineari non tollerate seguire tolleranze generali UNI-ISO 2768 - v
Dimensioni lineari di smussi e raccordi non tollerate seguire tolleranze generali UNI-ISO 2768 - v
Dimensioni angolari non tollerate seguire tolleranze generali UNI-ISO 2768 - v

Scala: 1:1
Note:
Disegnato da: C.V.
Materiale: Composto
Trattamento: Zincatura a freddo
Peso kg.
N° Pezzi:
Data: 23/11/07
Descrizione: PARAPETTO INCLINABILE PER CALCESTRUZZO CL. B
Codice: 113B
Verificato da:

Proprieta' riservata - Riproduzione Vietata - La ditta tutela i propri diritti a termine di Legge

A3